MPA

TECHNICAL DEVICES

MPA
TECHNICAL DEVICES

MPA Technical Devices Srl è un'azienda italiana specializzata nella progettazione e nella produzione di sistemi di dosaggio di estrema accuratezza e qualità.
L'esperienza di oltre vent'anni, un'officina tecnologicamente avanzata e la continua innovazione nel design assicurano il raggiungimento di massimi livelli di precisione per dosaggi di qualunque tipo di farmaco.
Il nostro obiettivo è quello di fornire soluzioni specifiche, ideate sulla base delle esigenze del Cliente, garantendo massima durata, affidabilità e accuratezza in ogni nostro prodotto.

MPA Technical Devices Srl *is an Italian company specializing in designing and manufacturing top quality and accurate dosing systems.*
We achieve the highest standards of precision for dosing all kinds of pharmaceutical substances thanks to over 20 years of experience, a technologically advanced workshop and constant innovation in design.
We aim for tailored solutions designed to meet our customers needs and requirements. Our goal is to ensure long service life, reliability and perfection in every one of our products.

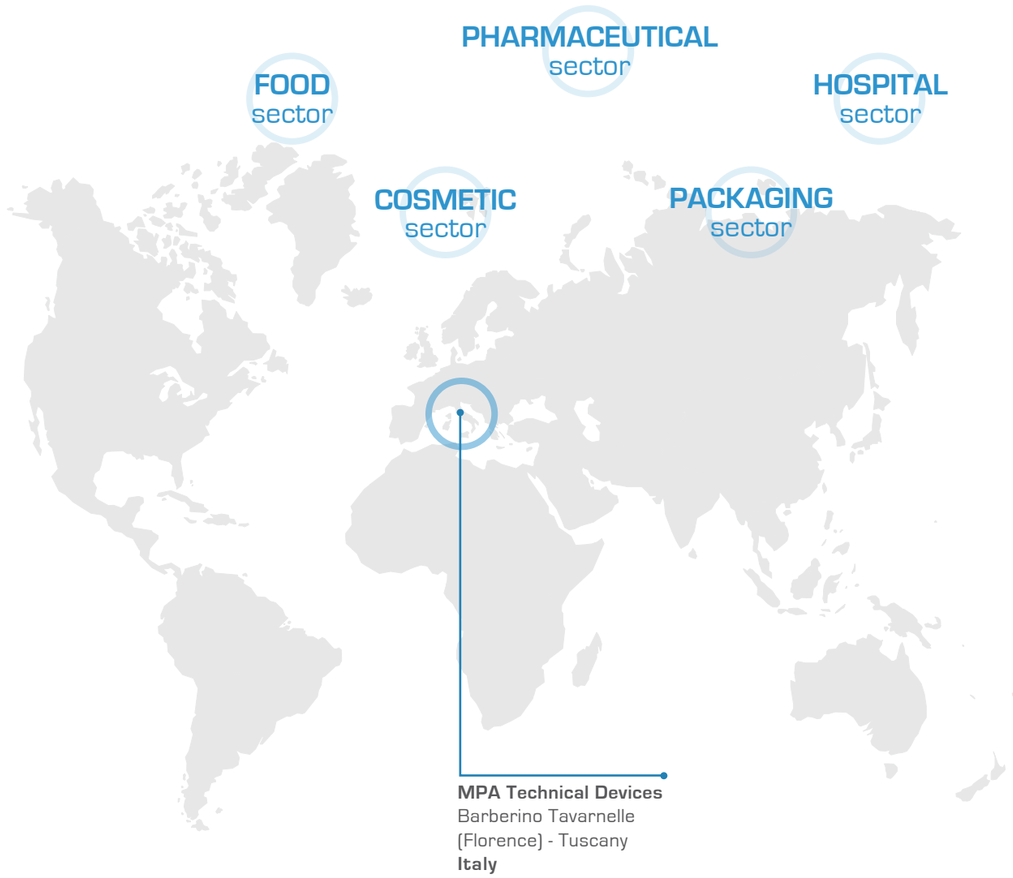

MPA
TECHNICAL DEVICES

La **MPA Technical Devices Srl** viene fondata nel 1998 da Massimo Paradisi e sua moglie Antonella Carriero. L'azienda diventa negli anni un'officina tecnologicamente attrezzata che opera in due capannoni industriali di mq 1200 e mq 700.

Established in 1998 by Massimo Paradisi and his wife Antonella Carriero, over the years ***MPA Technical Devices Srl*** *has become a workshop outfitted with technological equipment. It carries out its activities in two industrial sheds, having a surface area of 1200 and 700 sq.m.*

Materiali lavorati:
- titanium
- hastelloy C-22
- acciaio inossidabile (AISI 316L - AISI 304 - AISI 303)
- alluminio e sue leghe
- ceramica (alumina - zirconia)
- materiali plastici FDA (delrin, arnite, polietilene, peek, pvdf)
- acciai speciali

Materials processed:
- *titanium*
- hastelloy C-22
- *stainless steel (AISI 316L - AISI 304 - AISI 303)*
- *aluminium and its alloys*
- *ceramics (alumina - zirconia)*
- *FDA plastic materials (delrin, arnite, polyethylene, peek, pvdf)*
- *special steel*

TITANIUM CERAMIC

QUALITÀ DEL TITANIO O DELLA CERAMICA
QUALITY OF TITANIUM OR CERAMIC

estrema purezza
extreme purity
asetticità
asepticity
biocompatibilità
biocompatibility
anticorrosivo
anticorrosive
bassa dilatazione termica
low thermal expansion

L'azienda ha al suo interno **40 addetti** suddivisi nelle seguenti aree
The company has ***40 in-house employees*** *engaged in the following areas*

2 Titolari - *Owners*
1 Resp. Amministrativo - *Administrative Manager*
3 Resp. Progettazione - *Design Manager*
1 Resp. Produzione - *Production Manager*
2 Resp. Commerciale e Acquisti - *Sales and Procurement Manager*
1 Resp. Qualità e Certificazione - *Quality & Certification Manager*
2 Resp. Spedizione - *Shipping Manager*
28 addetti Area Produzione - *Production Area employees*

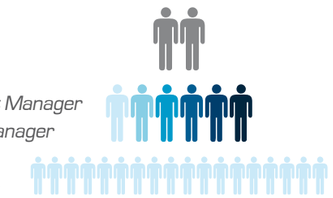

- Area Amministrativa
  Administrative Area
- Area Commerciale, Acquisti e Gestione produzione
  Sales Area, Procurement and Production Management
- Ufficio Tecnico, Progettazione
  Technical Department, Design
- Ufficio Certificazioni & Controllo materiale
  Material control & Certification
- Controllo Qualità e Spedizione
  Quality Control and Shipping
- Area Produzione
  Production Area

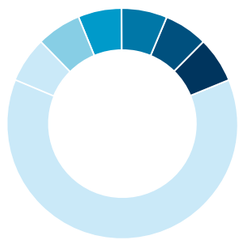

MPA
TECHNICAL DEVICES

Il nostro team di progettisti altamente qualificati è in grado di sviluppare progetti su misura partendo dalle specifiche della macchina farmaceutica o dalle caratteristiche dei liquidi da dosare. Mettiamo il nostro know-how al servizio del Cliente, analizzando ogni problematica e proponendo soluzioni personalizzate volte ad ottimizzare la performance della linea produttiva.
È inoltre possibile riprogettare o perfezionare parti o impianti già esistenti, valutando i feedback degli utilizzatori al fine di ottenere i migliori risultati su ogni componente.
I prodotti forniti sono completi di trattamenti superficiali e marcatura dei particolari.
MPA Technical Devices offre un'assistenza completa, supporto e consulenza dalla progettazione fino all'installazione.

A highly skilled team of designers can develop customized projects starting from the specifications of the pharmaceutical machine or from the characteristics of the liquids to be dosed. We ensure customer-focused advice, we analyse each problem and propose customized solutions to optimise the performance of the entire production line. It is also possible to re-design or to improve parts or existing systems, to achieve the best results based on users' feedbacks.
The final products are complete with surface treatments as well as special coatings. Components are laser marked on customer request.
MPA Technical Devices *offers a comprehensive service, support and technical advice from design to final installation.*

MPA
TECHNICAL DEVICES

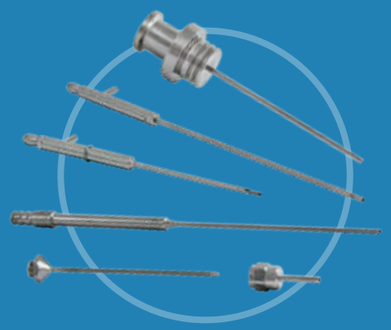

Design fatto su misura - Servizio custom made

Realizzati in acciaio inossidabile 316L o materiali di plastica, Ketron® Peek e Hastelloy C-22

Realizzati in un blocco unico e/o laser o saldatura Tig

Super finitura interna dei tubi
Lavorazione con lappatrice
(RA < 0.4 µm)

Report Test di Rugosità
(Mitutoyo SJ-410 ®)

Tutti i tipi di punte possono essere realizzate:
Punta piana, punta a cucchiaio, aghi a becco di flauto, punta sferica, antigoccia, ecc.

Superfici lucidate, decontaminazione completa e passivazione

Lavaggio ad ultrasuoni e pulizia finale in conformità NSF e FDA per aree di processo farmaceutico e alimentare

Tracciabilità dei certificati del materiale in piena conformità UNI EN 10204 3.1

Marcatura laser
Identificazione permanente

Conformità di buon processo produttivo: GMP

Tutti gli aghi possono essere riparati sostituendo i vecchi tubi danneggiati

AGHI DI RIEMPIMENTO CON AZOTO
NITROGEN FILLING NEEDLES

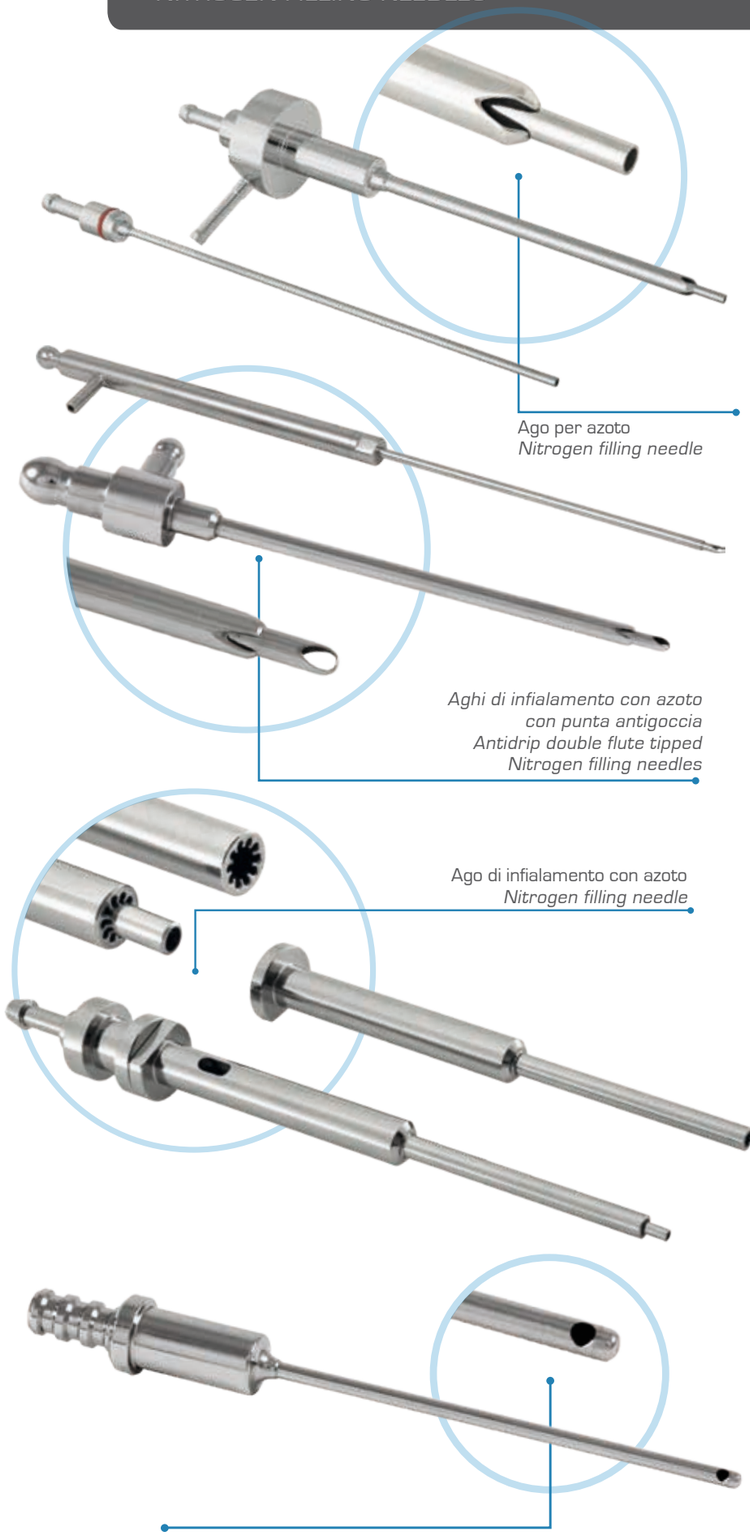

AGHI DI RIEMPIMENTO
FILLING NEEDLES

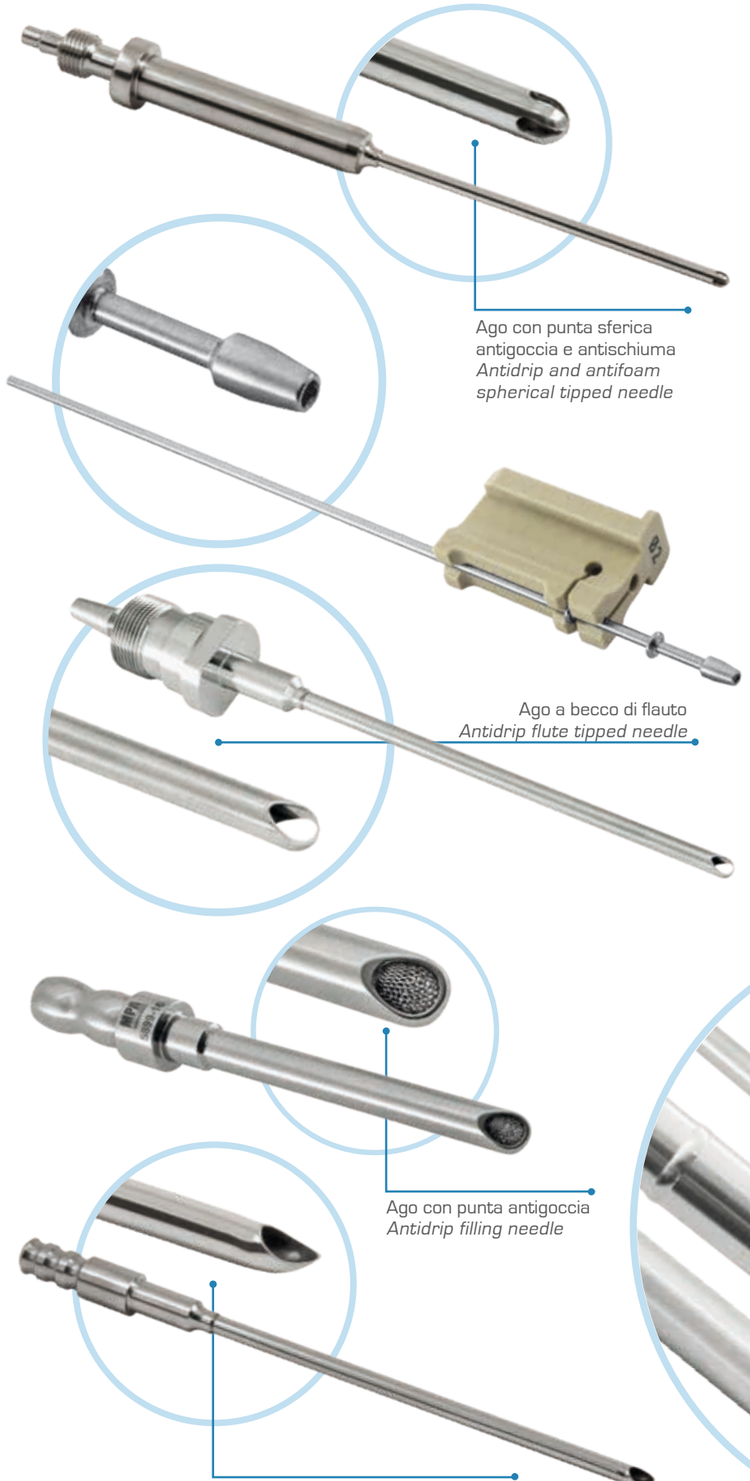

MPA
TECHNICAL DEVICES

Manufactured from 316L stainless steel or plastic materials, Ketron Peek® and Hastelloy C-22

Made-to-measure design - Custom made service

Made in a single block and/or laser or Tig welding

Super finishing - Internal surface of tubes worked in honing machine (RA < 0.4 µm)

Roughness Report Test (Mitutoyo SJ-410®)

All types can be produced:
Flat tip, scoop tip, needles with tip shaped like a double flaute mouthpiece, anti-drip tips, multi-Holes tips etc.

Polished surfaces and complete decontamination and passivation

Ultrasonic washing and final cleaning in conformity NSF and FDA for food and pharmaceutical processing

Traceability documents of materials in full conformity UNI EN 10204 3.1

Laser marking - Permanent identification

Respect for good manufacturing processes: GMP

All needles can be repaired replacing the old damaged tubes.

PUNTE SPECIALI
SPECIAL TIPS

MPA TECHNICAL DEVICES

AGHI DI LAVAGGIO / *WASHING NEEDLES*

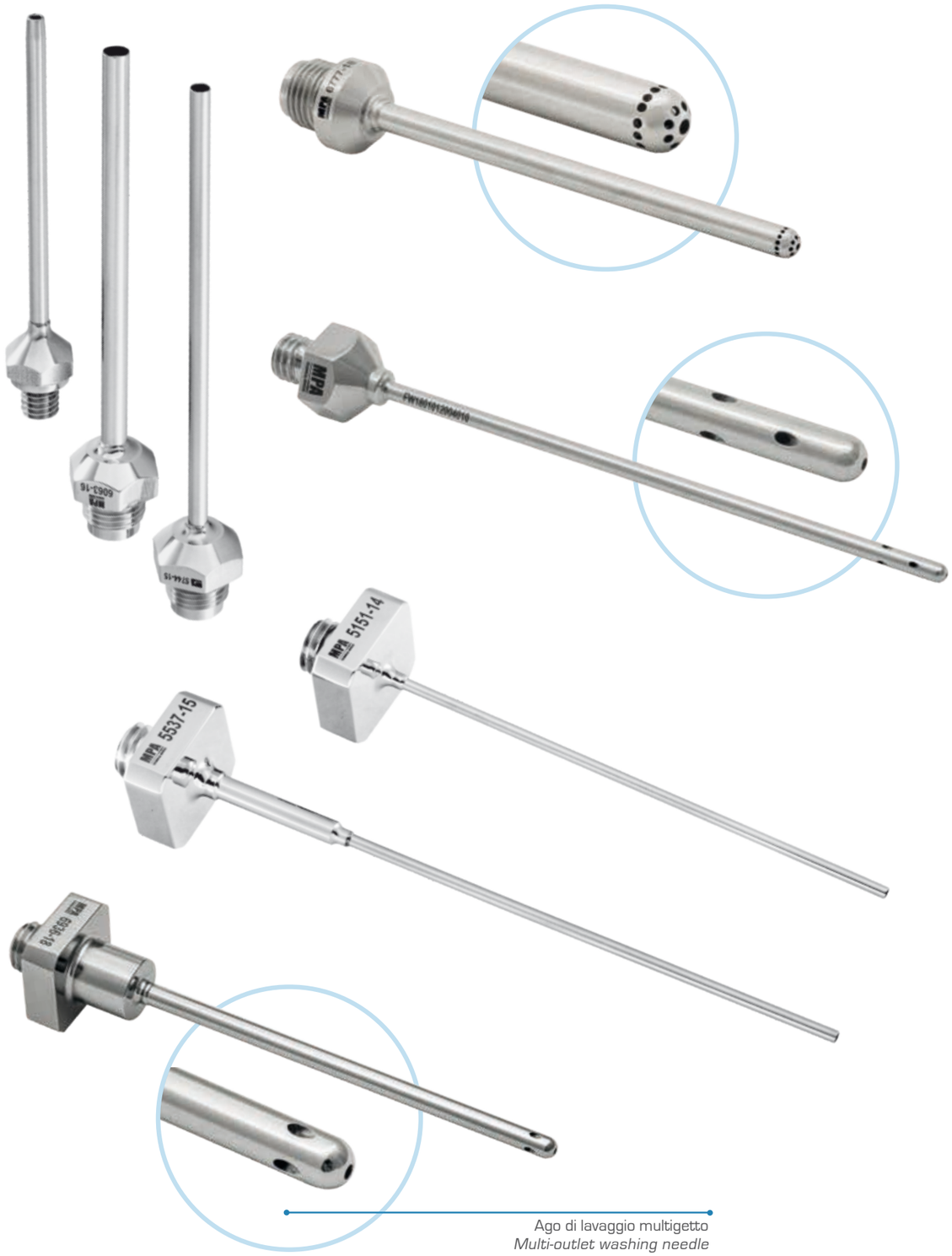

Ago di lavaggio multigetto
Multi-outlet washing needle

AGHI IN PEEK / *PEEK NEEDLES*

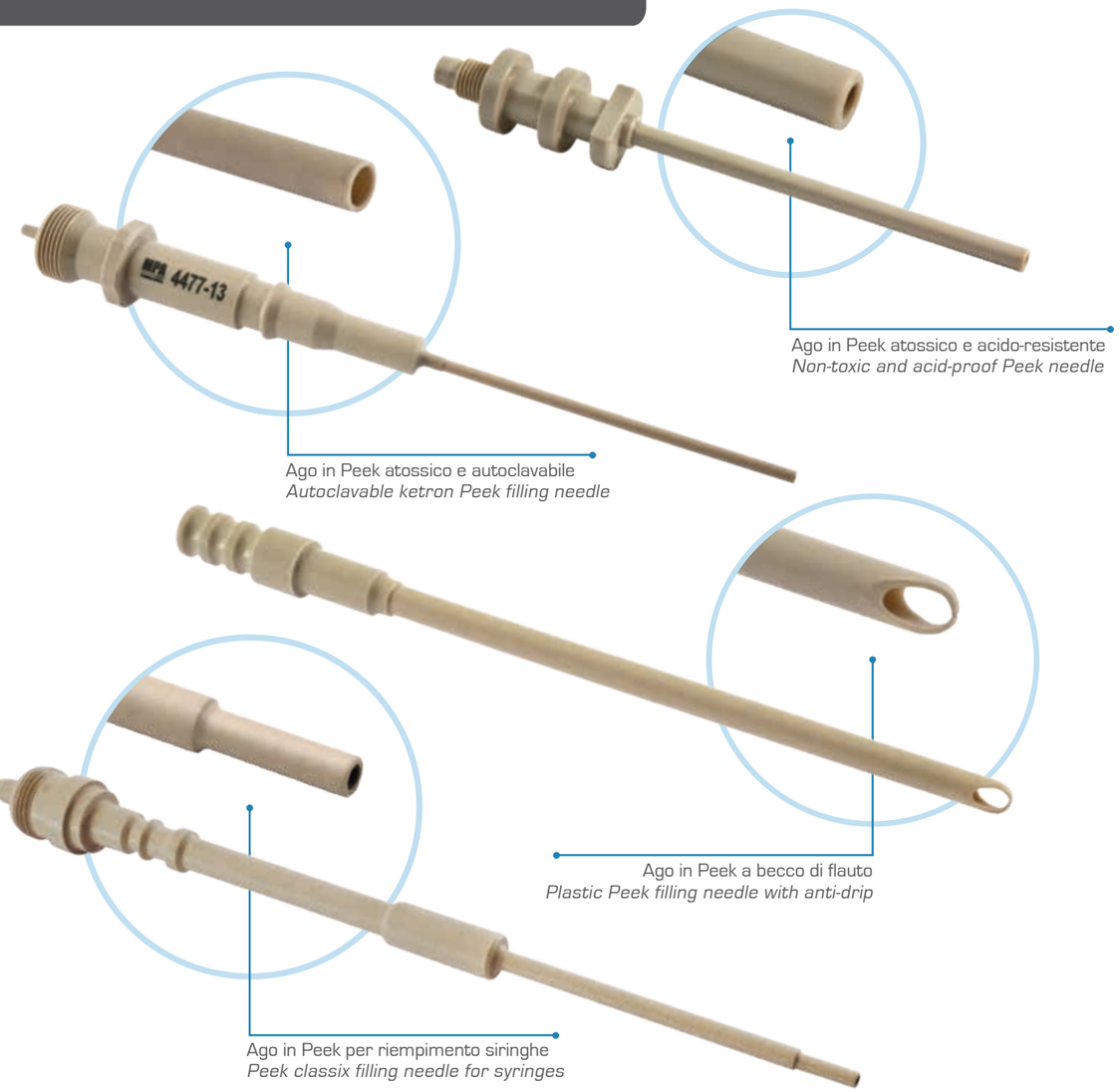

Ago in Peek atossico e acido-resistente
Non-toxic and acid-proof Peek needle

Ago in Peek atossico e autoclavabile
Autoclavable ketron Peek filling needle

Ago in Peek a becco di flauto
Plastic Peek filling needle with anti-drip

Ago in Peek per riempimento siringhe
Peek classix filling needle for syringes

AGHI DI SILICONATURA / *SILICONE SPRAYING NEEDLES*

MPA
TECHNICAL DEVICES

Design fatto su misura - Servizio custom made

Realizzate in un blocco unico in acciaio inossidabile 316L, titanio o Hastelloy C-22 (senza saldature)

Possibilità di indurimento dell'acciaio sul corpo pompa

Rivestimenti DLC PVD e CRN per la massima scorrevolezza con minimo coefficente di attrito – Massima durezza superficiale (no contaminazione da cromo sul prodotto finale dosato)

I rivestimenti PVD sono certificati in accordo allo standard: CE 1935/2004, ISO 10993-5:2009 valutazione biologica dei dispositivi medici. Parte 5: Test di non Citotossicità per eluizione.

Versioni cleaning in place - Sterilisation in place (CIP/SIP)

Report Test di Rugosità (Mitutoyo SJ-410 ®)

Report test di ermeticità in pressione (ESI Technology Ltd®)

Conformità di buon processo produttivo:

GMP

Superfici lucidate, decontaminazione completa e passivazione

Lavaggio ad ultrasuoni e pulizia finale in conformità NSF e FDA per aree di processo farmaceutico e alimentare

Tracciabilità dei certificati del materiale e dei trattamenti in piena conformità UNI EN 10204 3.1

Marcatura laser
Identificazione permanente

Manutenzione e Riparazione di pompe danneggiate e Rinnovamento di parti usurate

POMPE DI DOSAGGIO / *METERING PUMPS*

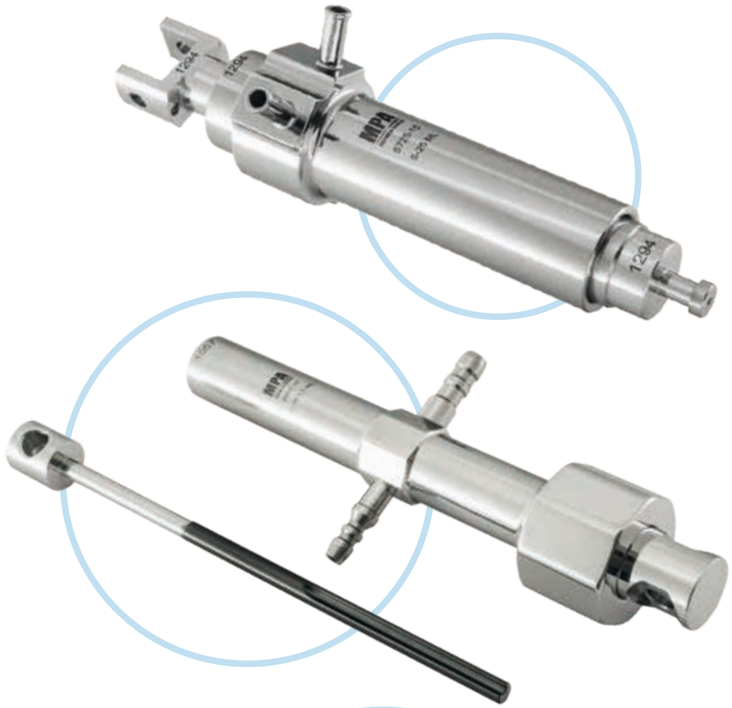

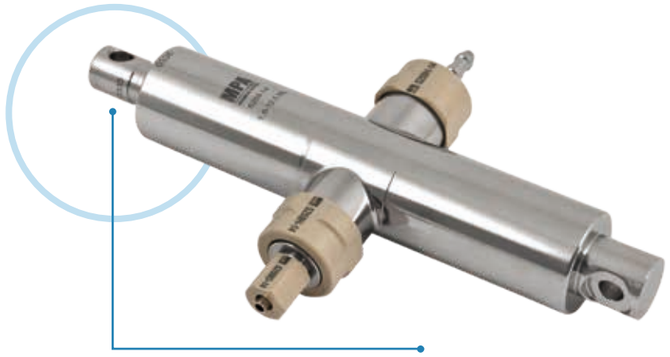

Pompa di dosaggio con ghiere in Peek
Dosing pump with Peek screw rings

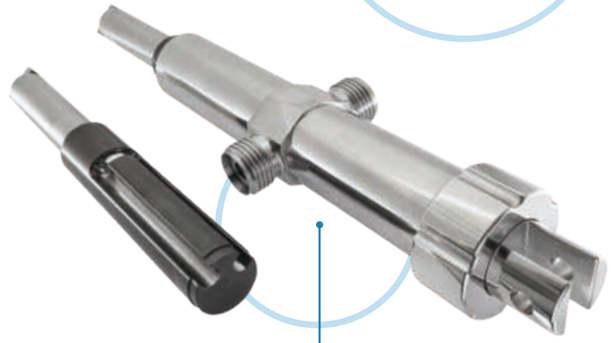

Pompa di dosaggio con rivestimento DLC/PVD.
Metering steel pump with piston coated in DLC/PVD.

Pompa di Dosaggio in Titanio.
Titanium Dosing Pump.

ASSENZA DI SALDATURE
corpo pompa,
attacchi ingresso e uscita
ricavati dal pieno
WITHOUT WELDING
pump housing
with input/output connections
derived from solid

MPA
TECHNICAL DEVICES

Made-to-measure design - Custom made service

Single-block manufacture in 316L stainless steel, titanium or Hastelloy C-22
(no weldings)

Possibility of steel hardening treatment on cylinders

DLC PVD and CrN PVD coating for maximum fluency and maximum hardness surface (no contamination of chrome in contact with the final product)

PVD coatings are certified according to the standard: CE 1935/2004, *ISO 10993-5:2009 Biological evaluation of medical devices. Part 5: Not cytotoxicity eluition test*

Cleaning in place - Sterilisation in place versions (CIP/SIP)

Roughness report test (Mitutoyo SJ-410®)

Hermeticity and pressure report test (ESI Technology Ltd®)

Respect for good manufacturing processes: GMP

Polished surfaces and complete decontamination and passivation

Ultrasonic washing and final cleaning in conformity NSF and FDA for food and pharmaceutical processing

Traceability documents of materials and treatments in full conformity UNI EN 10204 3.1

Laser marking - Permanent identification

Maintenance, reparation jammed pumps and refurbishing of existing parts

MPA TECHNICAL DEVICES

POMPE DI DOSAGGIO CIP/SIP
CIP/SIP METERING PUMPS

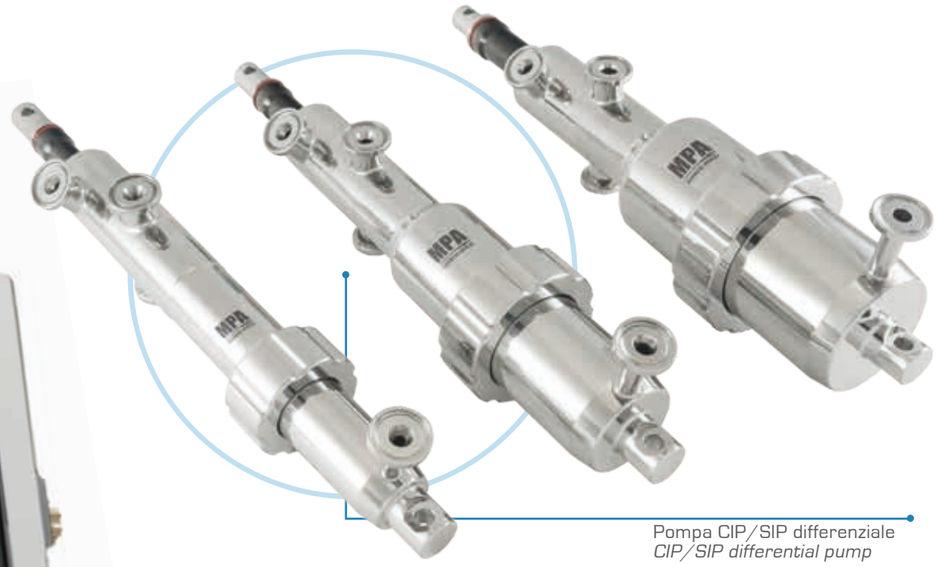

Pompa CIP/SIP differenziale
CIP/SIP differential pump

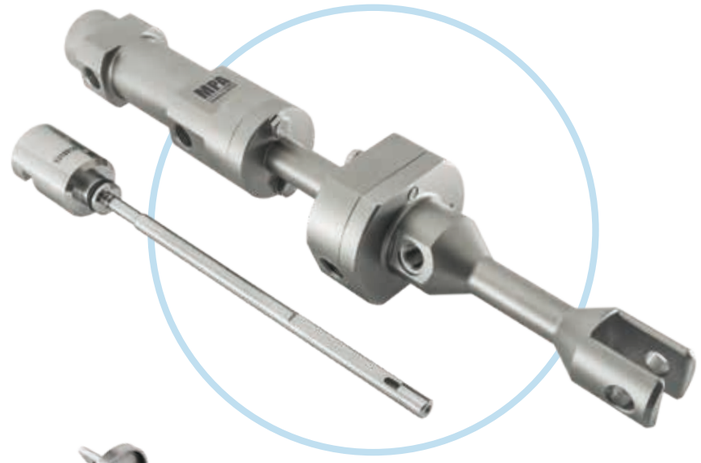

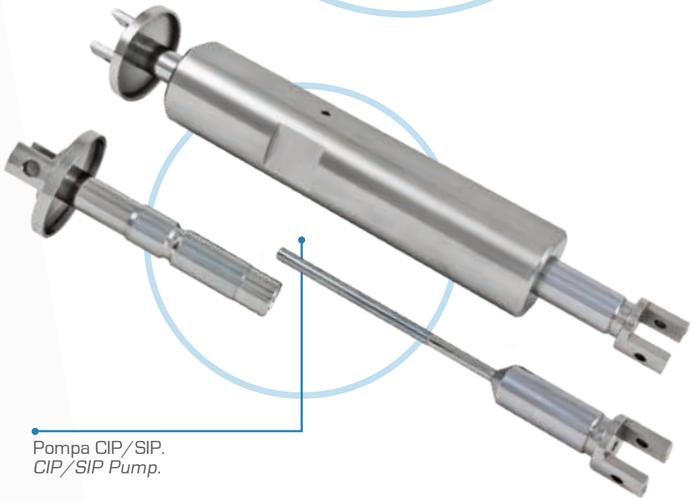

Pompa CIP/SIP.
CIP/SIP Pump.

Pompa CIP/SIP entry level
Entry level CIP/SIP Pump.

MPA TECHNICAL DEVICES

POMPE IN CERAMICA
CERAMIC PUMPS

MPA Technical Devices fornisce da tempo soluzioni di dosaggio tecnologicamente avanzate ideate per importanti aziende e costruttori di macchinari del settore farmaceutico.
Applichiamo i soliti standards qualitativi di precisione anche ai nostri sistemi di dosaggio in ceramica.
MPA Technical Devices è infatti ora in grado di sviluppare **pompe in ceramica di alta qualità** che evitano il contatto diretto con l'acciaio inossidabile. Inoltre, i costi e tempi di esecuzione sono estremamente competitivi.

MPA Technical Devices *have been providing technically advanced filling solutions for a long time designed for the best companies and manufacturers of the pharma sector.*
The same high quality and precision standards are applied to our ceramic solutions.
MPA Technical Devices *is now able to develope* ***high quality ceramic pumps*** *where the contact with stainless steel surfaces is avoided. Additionally, the lead time and prices are extremely competitive.*

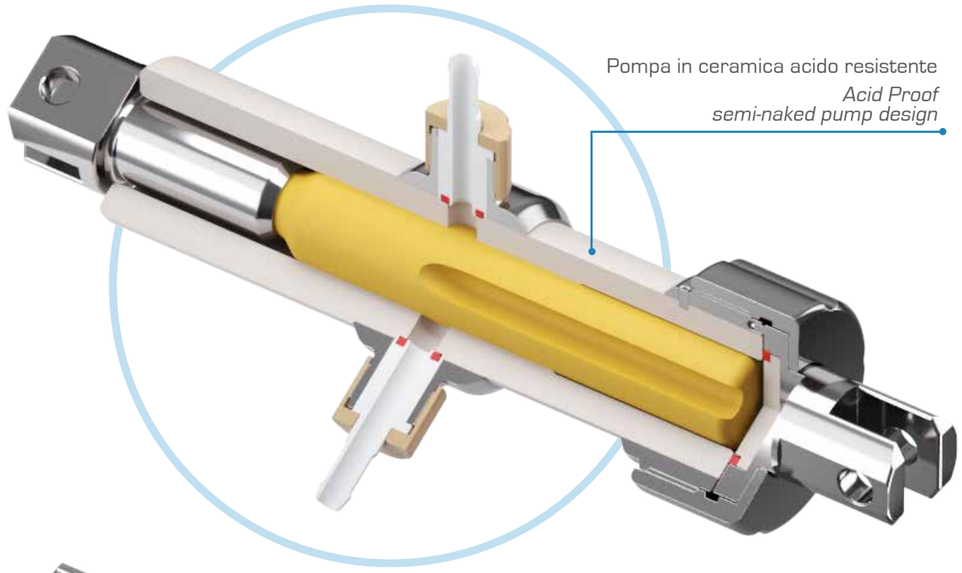

NEW

MPA TECHNICAL DEVICES

- Progettazione e Assistenza su misura
- Maggiore resistenza all'usura
- Nessun rivestimento
- Materiali approvati 80/500/EEC
- Zero porosità
- Esiguo Ra/coefficiente di attrito
- Bassa dilatazione termica
- Solo ceramica e/o Peek a contatto con il prodotto
- Totalmente compatibile con esistenti sistemi di dosaggi

- Versione (CIP/SIP) Pulizia in loco
- Sterilizzazione in loco
- Report test di rugosità
- Conforme ai buoni processi produttivi: GMP
- Superfici lucidate e complete di decontaminazione e passivazione
- Lavaggio ad ultrasuoni e pulizia finale conformi a NFS e FDA per lavorazioni alimentari e farmaceutiche
- Tracciabilità dei materiali e dei trattamenti in piena conformità UNI EN 10204 3.1

- *Made to measure design & Custom-made service*
- *Superior wear resistance*
- *High corrosion resistance*
- *NO coating*
- *80/500/EEC approved materials*
- *ZERO porosity*
- *Ultra LOW Ra/friction coefficient*
- *Low thermal expansion*
- *Only ceramic and/or Peek in contact*
- *with the dosed product*
- *Fully compatible with existing filler*

- *Cleaning in place - Sterilisation in place version (CIP-SIP)*
- *Roughness report test (Mitutoyo SJ-410®)*
- *Respect for good manufacturing processes: GMP*
- *Polished surfaces and complete decontamination and passivation*
- *Ultrasonic washing and final cleaning in conformity NSF and FDA for food and pharmaceutical processing*
- *Traceability of materials and treatments in full conformity UNI EN 10204 3.1*

MPA
TECHNICAL DEVICES

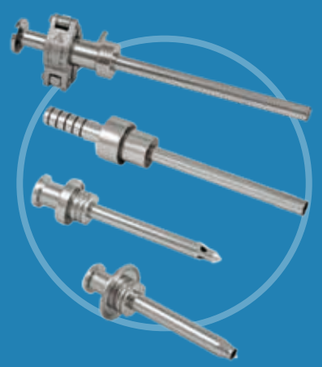

Design fatto su misura - Servizio custom made

Realizzati in acciaio inossidabile 316L, Hastelloy C-22 o materiali di plastica e Ketron® Peek

Realizzati in un blocco unico e/o Laser o saldatura Tig

Super Finitura interna dei tubi
Lavorazione con Lappatrice
(RA < 0.4 µm)

Report Test di Rugosità
(Mitutoyo SJ-410 ®)

Tutti i tipi di punte possono essere realizzate:
punta piana, punta sferica, antigoccia, ecc.

Superfici lucidate, decontaminazione completa e passivazione

Lavaggio ad ultrasuoni e pulizia finale in conformità NSF e FDA per aree di processo farmaceutico e alimentare

Tracciabilità dei certificati del materiale in piena conformità UNI EN 10204 3.1

Marcatura laser - identificazione permanente

Conformità di buon processo produttivo: GMP

Tutti gli ugelli possono essere riparati sostituendo i vecchi tubi danneggiati

UGELLI DI RIEMPIMENTO / *FILLING NOZZLES*

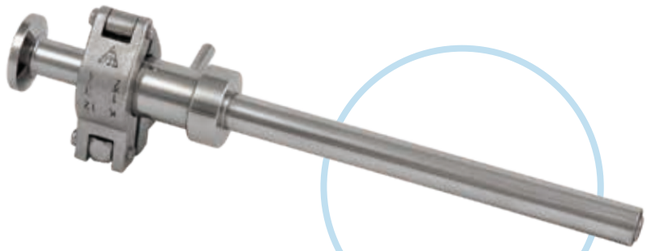

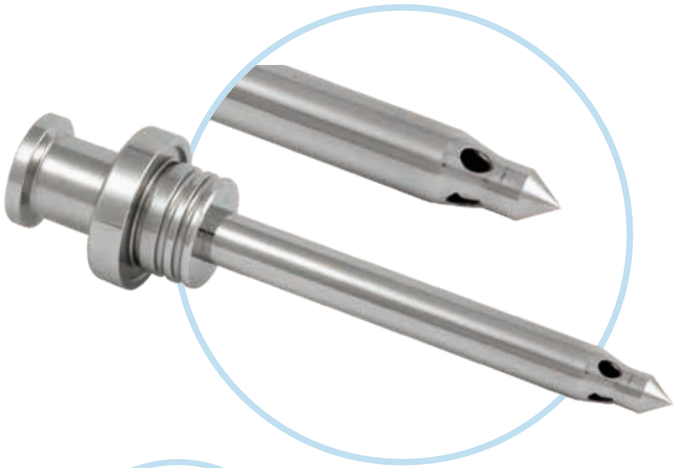

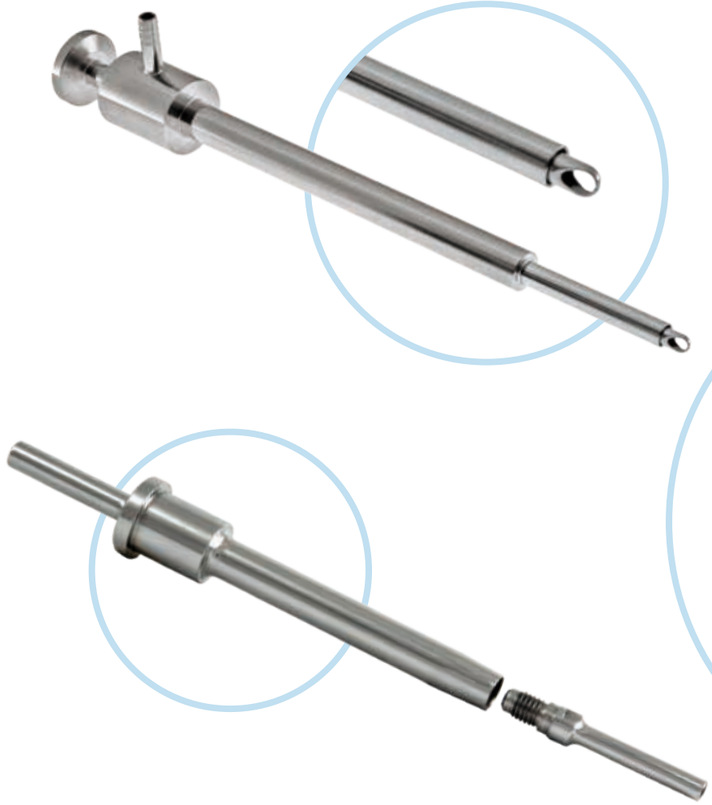

MPA
TECHNICAL DEVICES

Made-to-measure design - Custom made service

Manufactured from 316L stainless steel, Hastelloy C-22 or plastic materials and Ketron Peek®

Made in a single block and/or Laser or Tig welding

Super finishing - Internal surface of tubes worked in honing machine
(RA < 0.4 µm)

Roughness Report Test
(Mitutoyo SJ-410®)

All types can be produced:
Flat Tip, Angle Tip, Multi-Holes Tip, Anti-Drip Tips, etc.

Polished surfaces and complete decontamination and passivation

Ultrasonic washing and final cleaning in conformity NSF and FDA for food and pharmaceutical Processing

Traceability documents of Materials in full conformity UNI EN 10204 3.1

Laser marking - Permanent identification

Respect for good manufacturing processes: GMP

All nozzles can be repaired replacing the old damaged tubes.

MPA TECHNICAL DEVICES

DISTRIBUTORI / *MANIFOLDS*

Serbatoi Manifold
Manifold Tanks

Distributori
Manifolds

Serbatoio Manifold
Manifold Tank

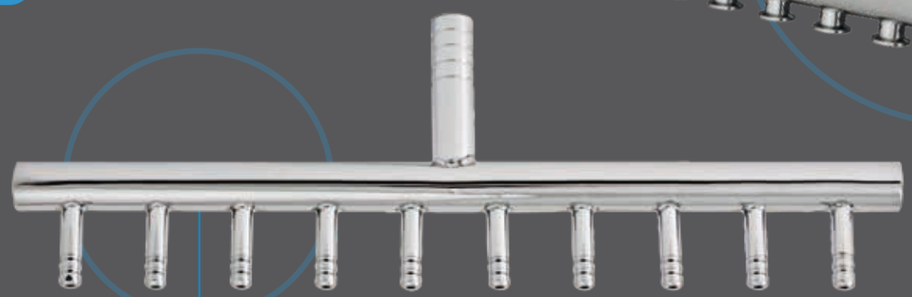

Distributore azoto
Nitrogen manifold

MPA TECHNICAL DEVICES

CONNESSIONI & RIDUZIONI / *CONNECTIONS & REDUCTIONS*

Connessioni pompa per vari volumi di dosaggio
Pump connection for different volumes

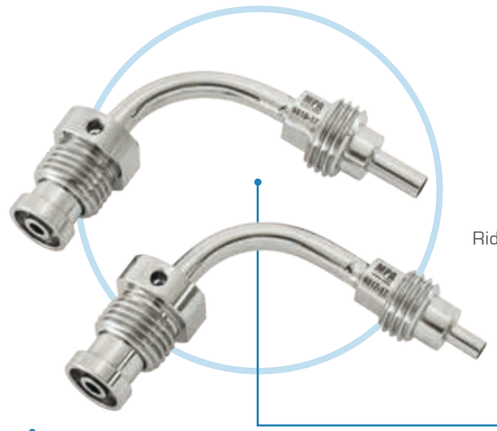

Connessioni per riempitrice
Connections for filling machine

Riduzione per tubo PTFE
PTFE Tube Reduction

Connessione Manifold a Y
Y Sterile Manifold Connection

Connessione Clamp
Clamp connection

Connessione ago / Manifold
Needle / Manifold connection

Connessione Manifold a Y Monoblocco
Monobloc Y Sterile Manifold Connection

MPA TECHNICAL DEVICES

COCLEE / *SCREW CONVEYORS*

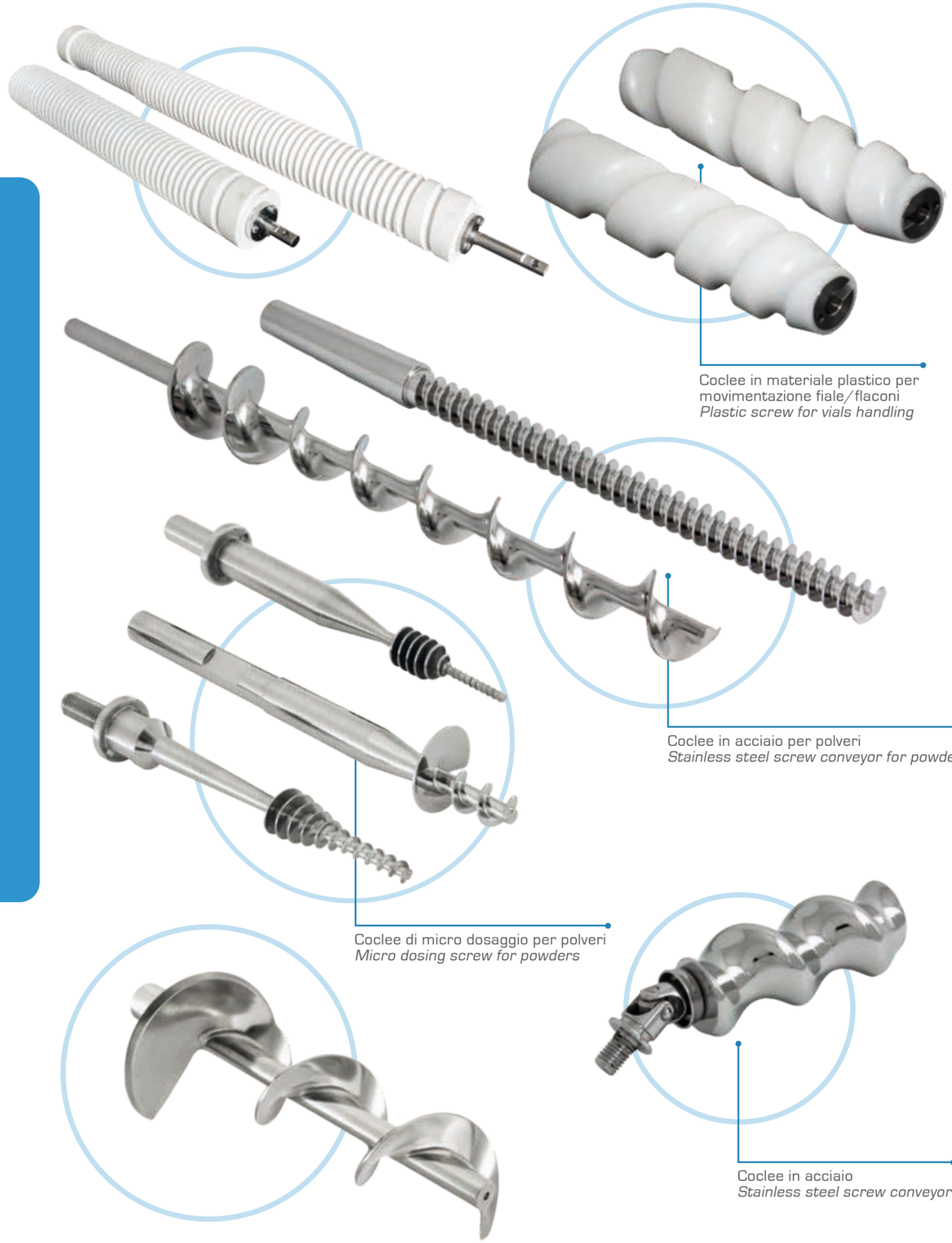

Coclee in materiale plastico per movimentazione fiale/flaconi
Plastic screw for vials handling

Coclee in acciaio per polveri
Stainless steel screw conveyor for powders

Coclee di micro dosaggio per polveri
Micro dosing screw for powders

Coclee in acciaio
Stainless steel screw conveyor

IMBUTI TAPPI SIRINGHE / *SYRINGES STOPPER GUIDE TUBES*

Canotto inserimento tappi in Peek
Peek Stopper insertion tubing

Alloggiamenti per canotti
Holders for guides tubes

MPA TECHNICAL DEVICES

Design fatto su misura - Servizio custom made

Realizzati in acciaio inossidabile 316L e Peek

Possibilità di indurimento dell'acciaio

Realizzati in un blocco unico e/o saldatura laser

Super finitura interna dei tubi Lavorazione con lappatrice (RA < 0.2 µm)

Report Test di Rugosità (Mitutoyo SJ-410 ®)

Superfici lucidate, decontaminazione completa e passivazione

Lavaggio ad ultrasuoni e pulizia finale in conformità NSF e FDA per aree di processo farmaceutico e alimentare

Tracciabilità dei certificati del materiale in piena conformità UNI EN 10204 3.1

Marcatura laser - Identificazione permanente

Conformità di buon processo produttivo: GMP

Made-to-measure design - Custom made service

Manufactured from 316L stainless steel & peek

Possibility of steel hardening treatment

Made in a single block and/or laser welding

Super finishing - Internal surface of tubes worked in honing machine (RA < 0.2 µm)

Roughness report test (Mitutoyo SJ-410®)

Polished surfaces and complete decontamination and passivation

Ultrasonic washing and final cleaning in conformity NSF and FDA for food and pharmaceutical processing

Traceability documents of materials in full conformity UNI EN 10204 3.1

Laser marking - Permanent identification

Respect for good manufacturing processes: GMP

MPA TECHNICAL DEVICES

PARTICOLARI IN ALLUMINIO / *ALUMINIUM MACHINE PARTS*

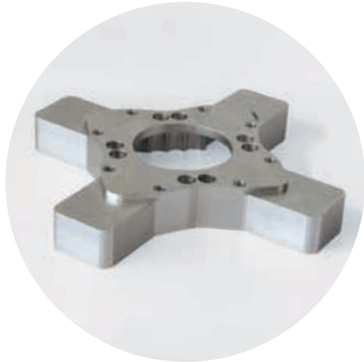

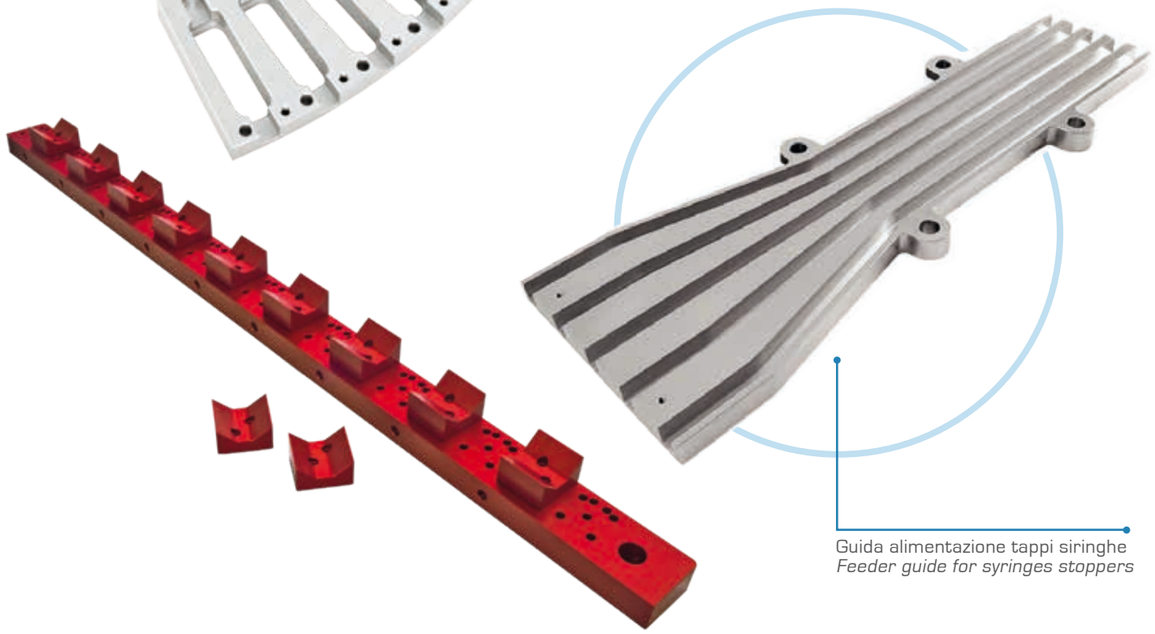

Guida alimentazione tappi siringhe
Feeder guide for syringes stoppers

MPA TECHNICAL DEVICES

PARTI DI FORMATO DI PLASTICA / *PLASTIC FORMAT PARTS*

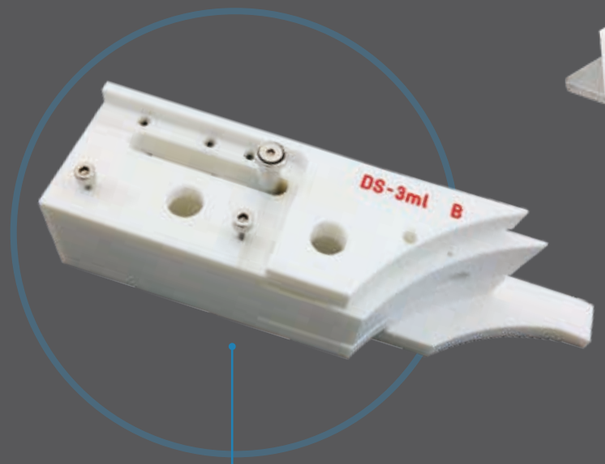

Guida rotazione fiala
Ampoule rotation guide

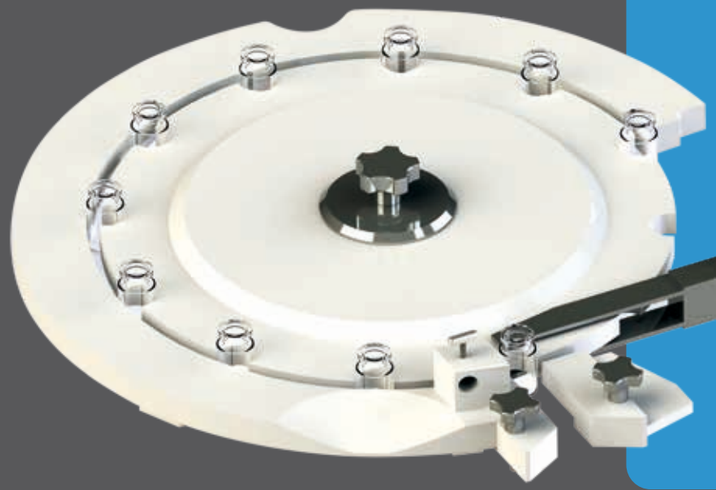

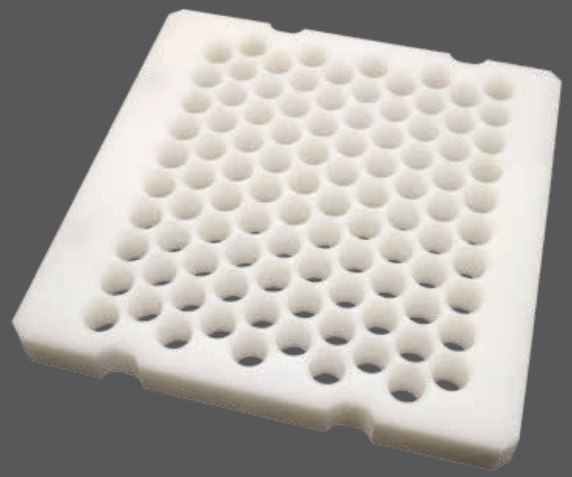

Stella formato ampolle
Starwheel for ampoules

MPA TECHNICAL DEVICES

PARTICOLARI IN ACCIAIO / *STEEL MACHINE PARTS*

Particolare in acciaio
per macchine di riempimento
Steel part for filling machine

Pinza per Cartucce
Cartridges Gripper

Dispositivo di trasferimento
per macchina tappatrice
Transfer device for stoppering machine

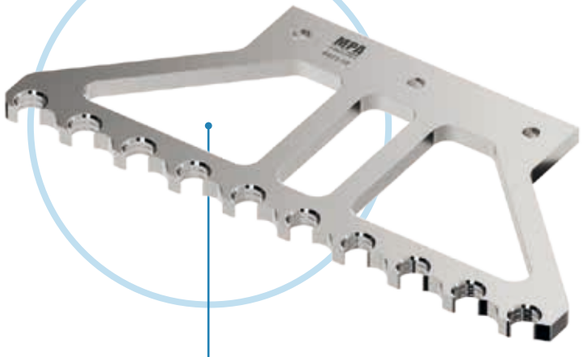

Pinza prelievo tappi siringhe
Stopper gripper for syringes machine

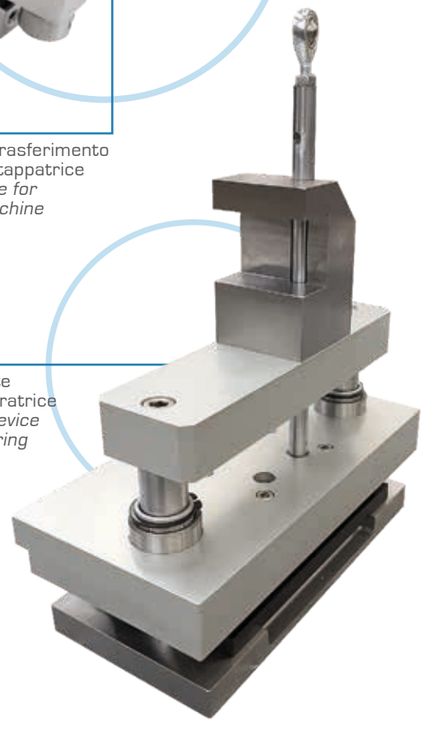

Tranciante
per blisteratrice
Cutting device for blistering machine

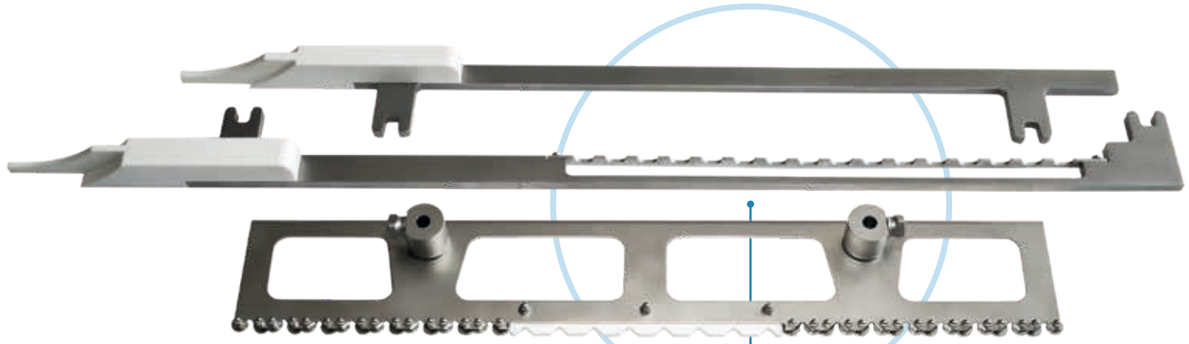

Parti di formato per riempitrici ampolle
Format parts for ampoules filling machines

Parti di formato per macchina
sperlatrice Eisai
Format parts for Eisai inspection machine

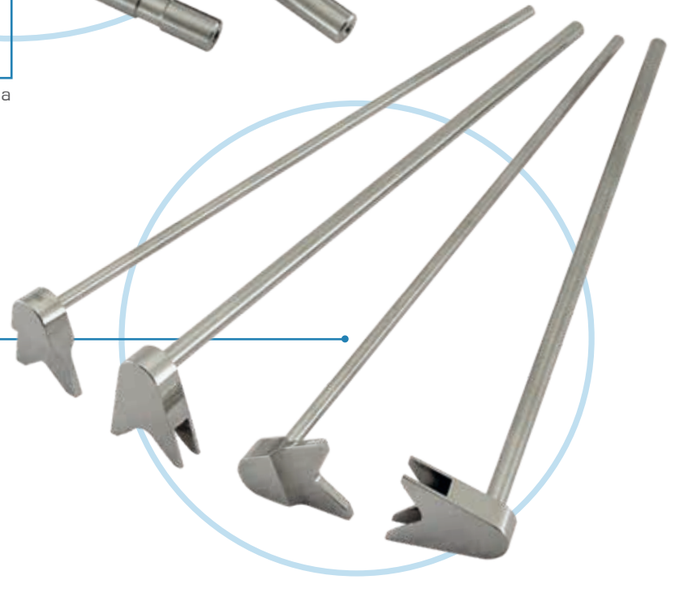

Pinze di scarico per ampolle
Gripper for pharmaceutical ampoules

MPA
TECHNICAL DEVICES

PROVA DI TORSIONE A 5 N.M
TEST OF TORSION AT 5 N.M

AISI 316L
KOLSTERIZZATO MPA
AISI 316L
KOLTERIZED MPA

AISI 316L
STANDARD

Design fatto su misura - Servizio custom made

Progettato per aree sterili, camere bianche e ambienti critici

Durezza massima superficiale con Kolsterising® 70-74 HRC

Nessun rischio di rottura incidentale, testati a torsione e a fatica

Lunga durata rispetto i comuni utensili disponibili sul mercato

Nessun rischio di contaminazione, alta resistenza alla corrosione e usura

Realizzati in un blocco unico, saldatura laser e/o Tig in acciaio inossidabile 316L o Ketron® Peek

Conformità di buon processo produttivo: GMP

Superfici lucidate, decontaminazione completa e passivazione

Lavaggio ad ultrasuoni e pulizia finale in conformità NSF e FDA per aree di processo farmaceutico e alimentare

Tracciabilità dei certificati del materiale e dei trattamenti in piena conformità UNI EN 10204 3.1

Marcatura laser - Identificazione permanente - Personalizzazione su richiesta

Utensili in acciaio inossidabile di alta qualità

UTENSILI E ACCESSORI / *TOOLS AND ACCESSORIES*

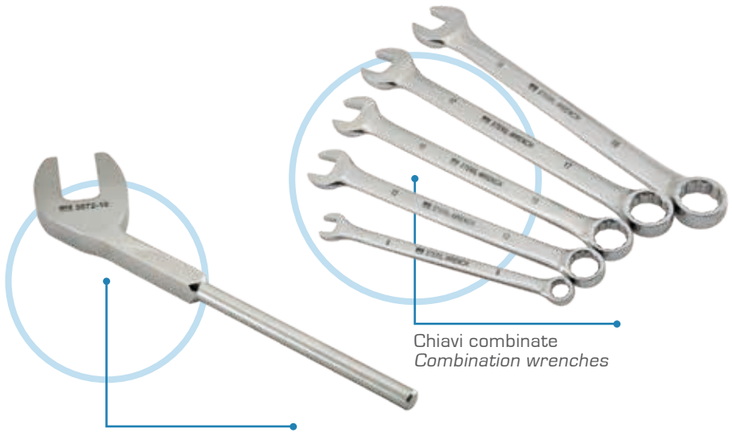

Chiavi combinate
Combination wrenches

Chiave autoclavabile
Autoclavable Wrench

Chiavi esagonali
Ball end hex keys

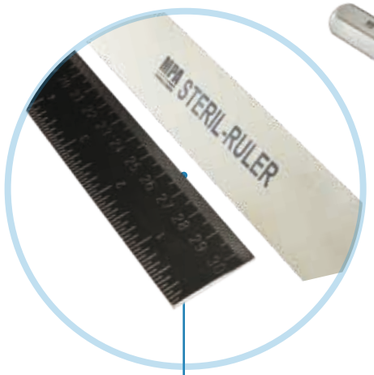

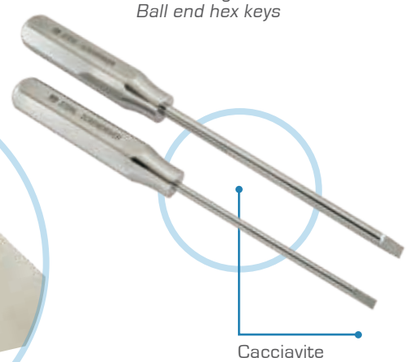

Cacciavite
Screwdrivers

Righello in acciaio inox
Stainless steel ruler

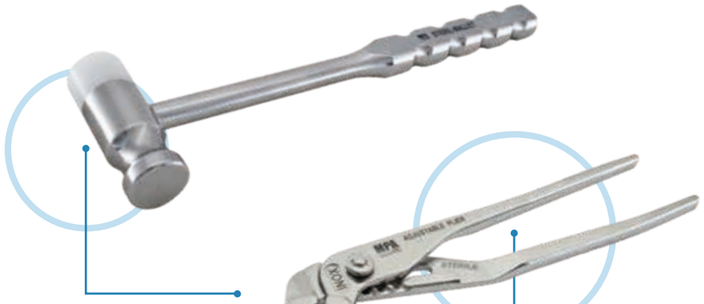

Martello in acciaio e techtron autoclavabile
Autoclavable stainless steel and techtron mallet

Pinza regolabile autoclavabile
Adjustable plier

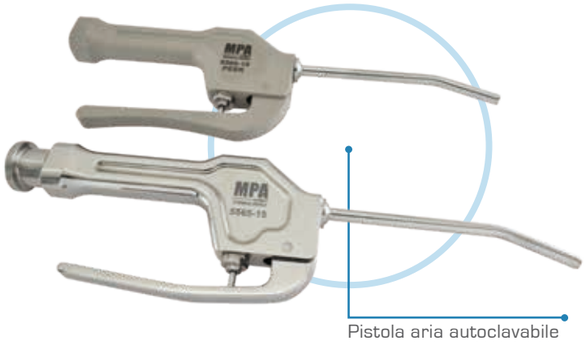

Pistola aria autoclavabile in acciaio inox AISI 316L o peek
Air duster gun - stainless steel AISI 316L or peek

Stringitubo in acciaio inox e peek
Tube clamp in peek and stainless steel

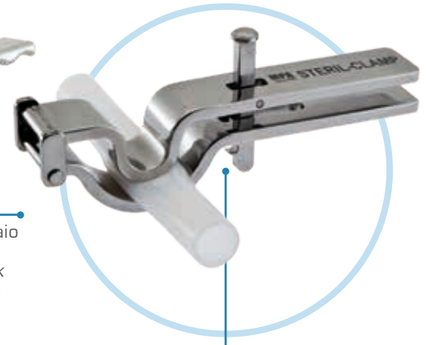

Morsetto clip in acciaio inox
Sterile clamp

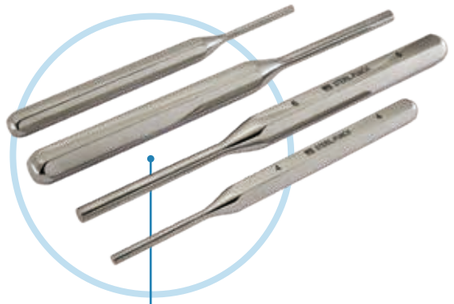

Cacciaspine per sterile in acciaio
Steril punch in stainless steel

MPA
TECHNICAL DEVICES

Made-to-measure design - Custom made service

Designed for sterile, cleanrooms and critical enviroments

Maximun superficial hardness with Kolsterising® 70-74 HRC

No risk of incidental break, torsion test and fatigue strength

High durability compared to standard tools on the market

No risk factor of ferrous contamination, high corrosion resistance and wear resistance

Single-block and/or laser or Tig welding manufacture in 316L stainless steel or Ketron Peek®

Respect for good manufacturing processes: GMP

Polished surfaces and complete decontamination and passivation

Ultrasonic washing and final cleaning in conformity NSF and FDA for food and pharmaceutical processing

Traceability documents of materials and treatments in full conformity UNI EN 10204 3.1

Laser marking - permanent identification Customization on request

Top Quality of stainless steel tools

Scatola di sterilizzazione per utensili
Sterilization box for tools

MPA TECHNICAL DEVICES

SOLUZIONI PER AUTOCLAVE E STORAGE / *SOLUTIONS FOR AUTOCLAVE & STORAGE*

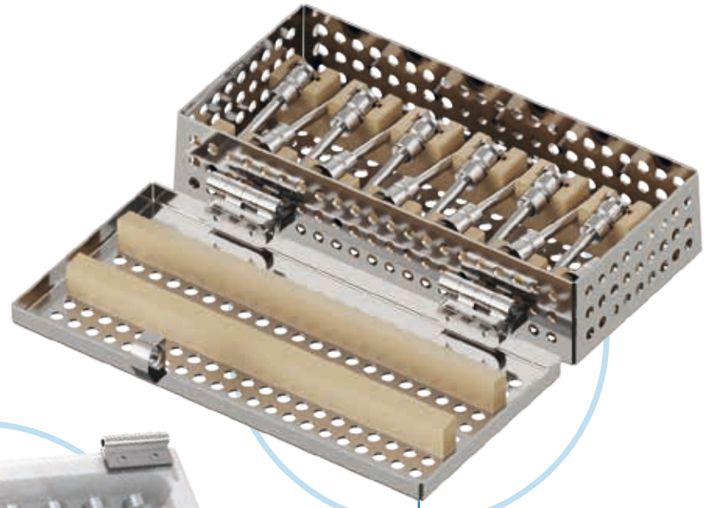

Rack per aghi di dosaggio
Filling needle protection rack

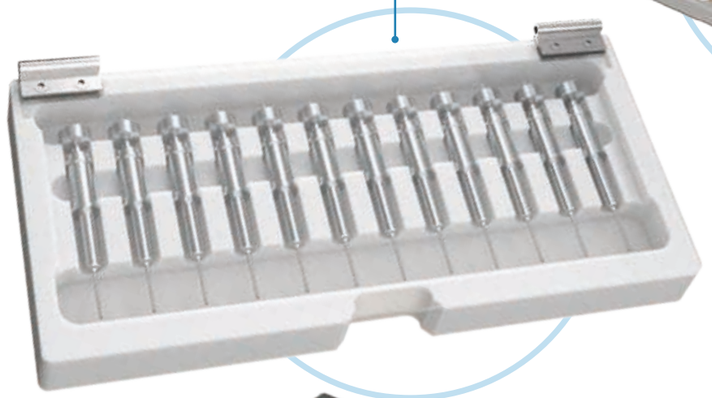

Scatola per sterilizzazione inseritori tappi siringhe
Sterilization box for syringes stopper guide tubes

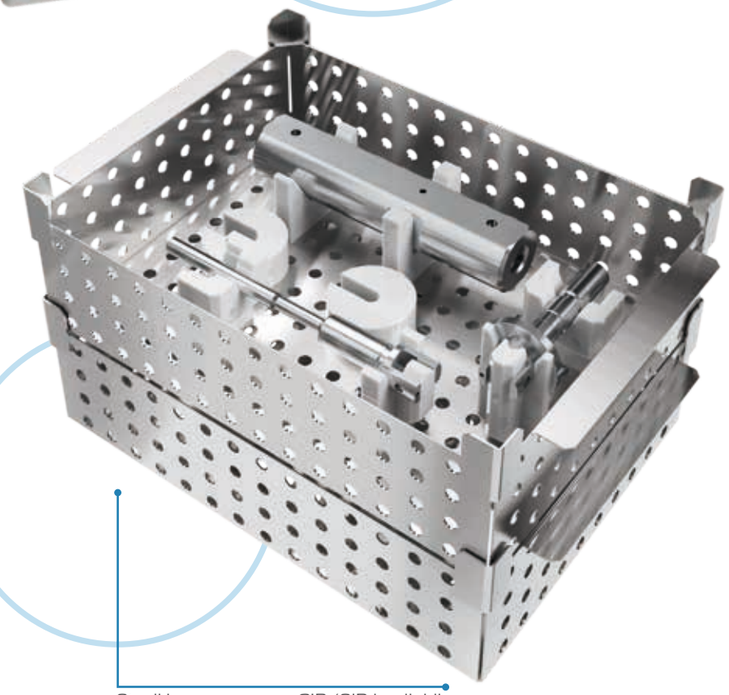

Steril-box per pompe CIP/SIP impilabile
Stacable Steril-box for CIP/SIP pump

Porta aghi
Needles holder

MPA TECHNICAL DEVICES

PROTEZIONI / *PROTECTIONS*

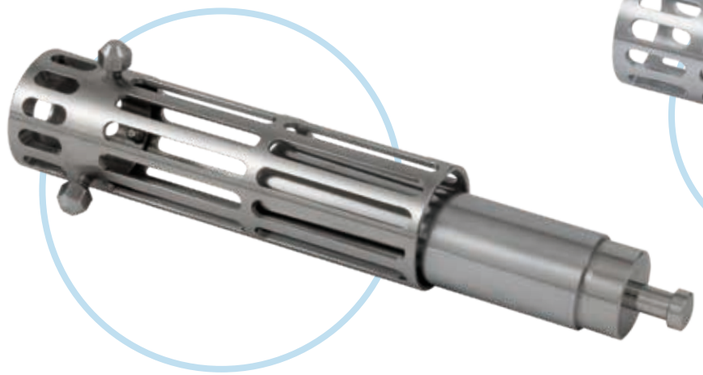

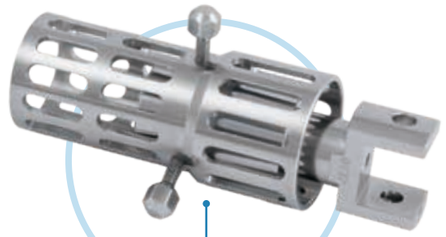

Protezione per autoclavazione steli siringa
Pistons autoclaving protection

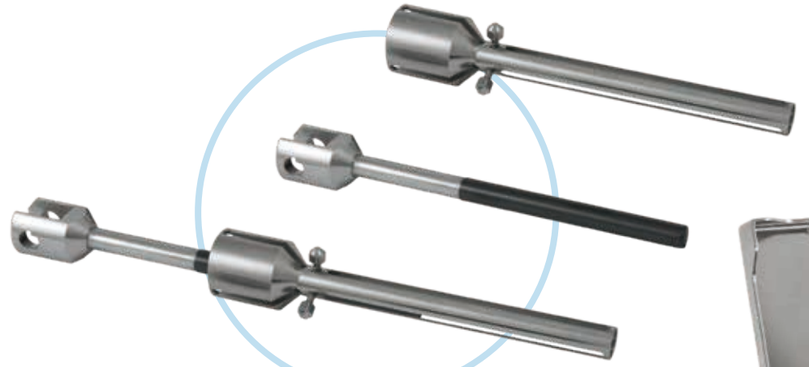

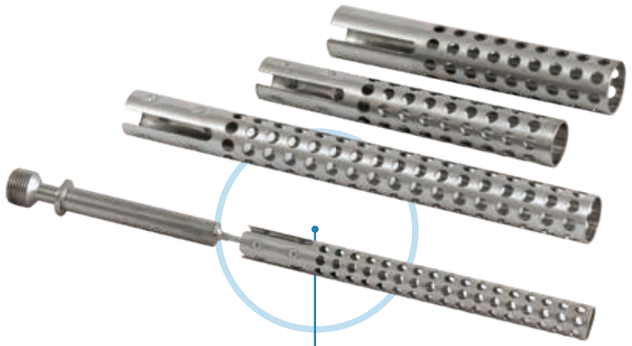

Cestello per autoclavazione aghi
Needles autoclaving protection

Scatola di sterilizzazione per canotti
Sterilization box for guide tubes

DOSATORI E SOFFIATORI / *DISPENSERS AND BLOWERS*

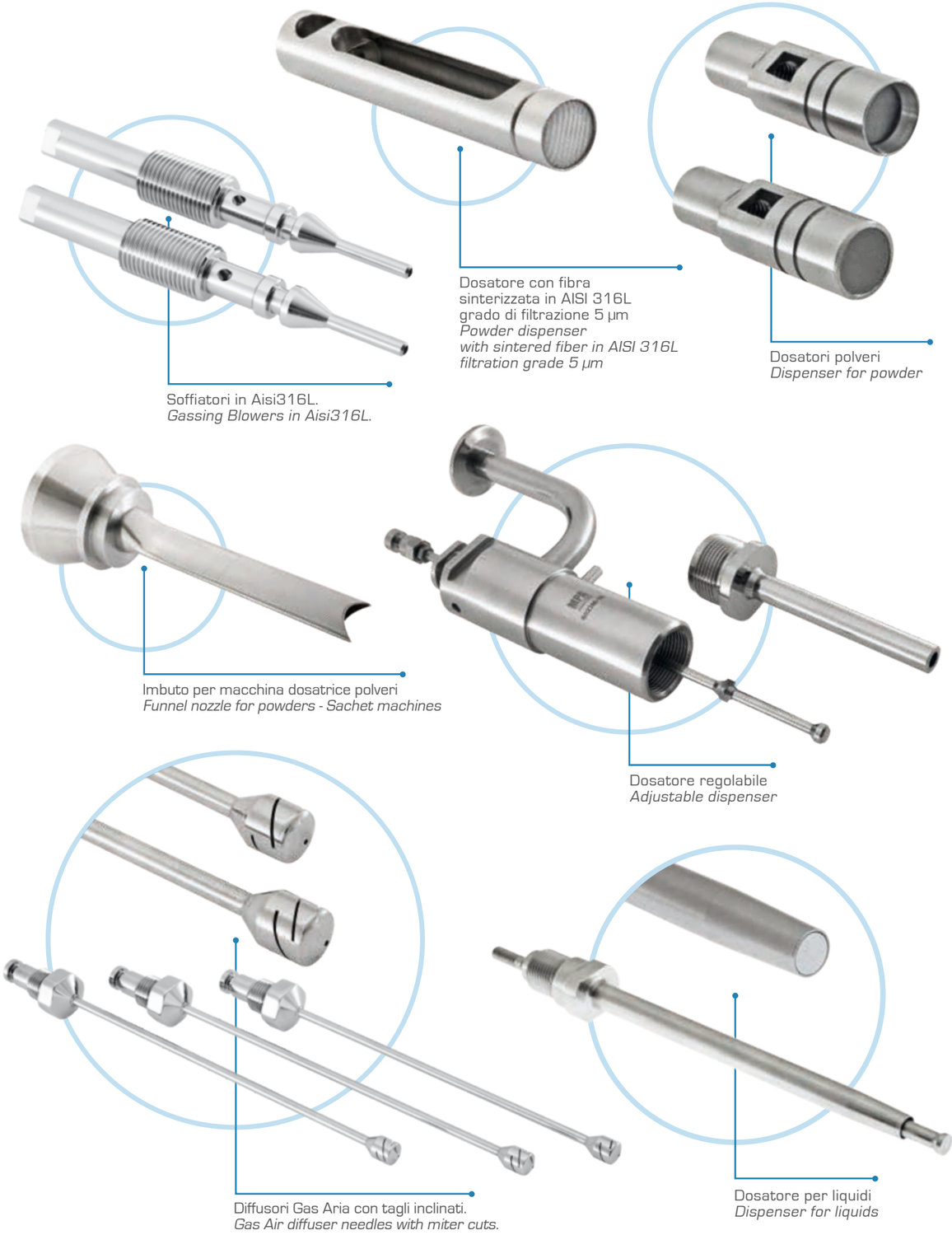

STAMPI / *MOLDS*

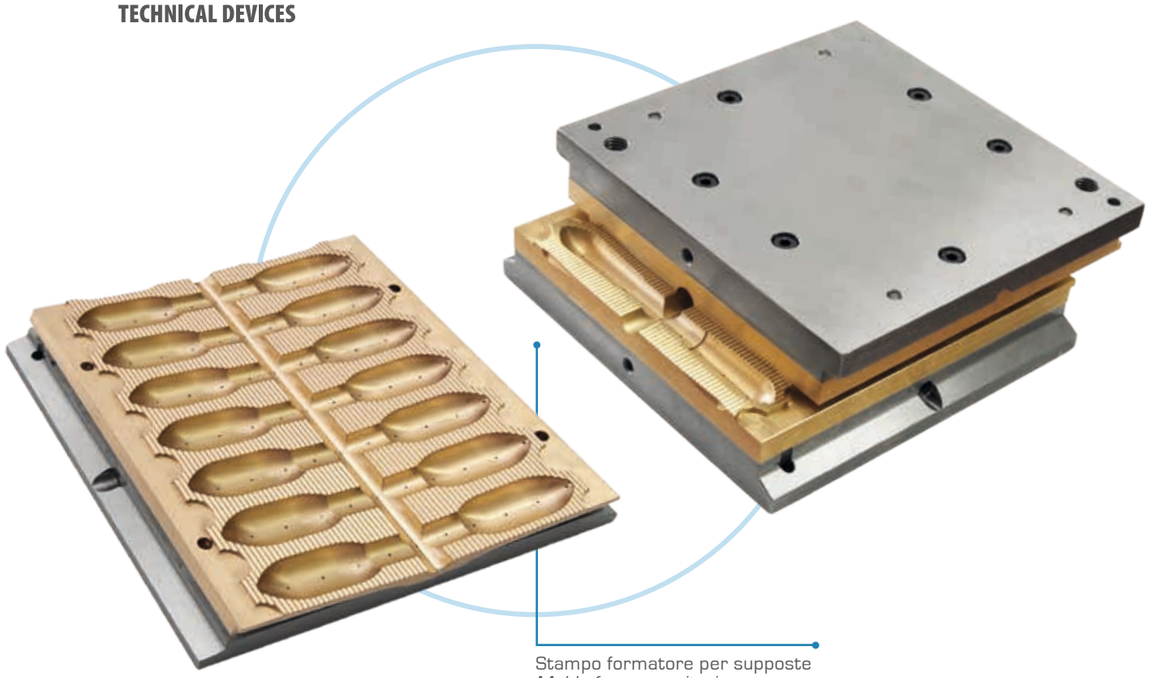

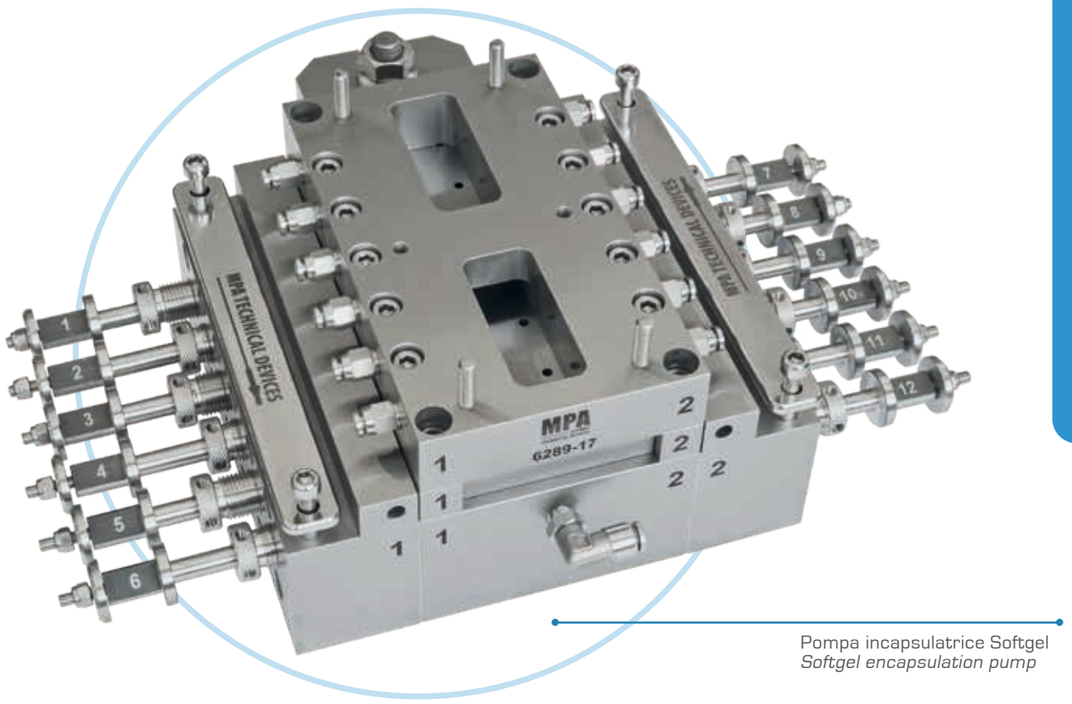

PARTI PER INCAPSULATRICI / *PARTS FOR ENCAPSULATION MACHINES*

MPA TECHNICAL DEVICES

Qualità & Tracciabilità

MPA Technical Devices utilizza da sempre materiali conformi al Food&Pharma acquistati presso acciaierie e produttori europei certificati MOCA e FDA, garantendo così la massima qualità dei suoi prodotti fin dalla fonte.
Il materiale in arrivo viene controllato e contrassegnato con il proprio numero di certificato. Al momento del taglio, il numero di certificato viene collegato al particolare da realizzare garantendo così una tracciabilità effettiva per ciascun componente dei nostri articoli.
Ogni prodotto ultimato deve soddisfare i massimi standard di qualità verificati con adeguati strumenti di misura ed i report dei test effettuati vengono inclusi nella sua certificazione.
È possibile inoltre applicare un **QR Code** ai nostri articoli così che i certificati 3.1, i trattamenti eseguiti, i test di rugosità, etc. possano essere visionati con una semplice scansione da smartphone o tablet.
Qualità e trasparenza sono per noi fondamentali: per questo testiamo periodicamente materiali e trattamenti applicati presso laboratori certificati indipendenti, comunicando i risultati ai nostri Clienti.

Quality & Traceability

MPA Technical Devices *has always used Food&Pharma regulations compliant material coming from European steelworks and manufacturers MOCA or FDA certified, ensuring maximum quality of products thanks to strict controls on raw materials.*
On delivery, we check and cross reference each raw material bar to the corresponding certificate number. When the material is cut, the certificate number is linked to the workpiece, achieving in this way a real traceability for each component of our products.
The final product must meet the highest quality standards monitored with appropriate measuring equipment. Products certifications include the tests reports carried out.
Scanning an optional ***QR code*** *on the product, our customers can have immediate access from their tablet or smartphone to the 3.1 certificates, special coatings, treatments, quality and roughness reports.*
We consider quality and transparency of primary importance: for this reason, we regularly test the materials and coatings of our products in independent and ISO certified laboratories, making the reports available to our customers.

Certificazione Prodotti • *Products Certification*

MPA TECHNICAL DEVICES

Our products meet the highest quality standards:

Una volta ultimata la produzione ed eseguiti i collaudi dimensionali e i controlli di qualità, ogni articolo viene spedito con la massima cura e sicurezza durante il trasporto.
Per questo **MPA Technical Devices** fornisce per ogni esigenza il proprio packing fatto su misura per ogni articolo, contribuendo così ad un pratico storage per il cliente finale.
Oltre a realizzare in tempi rapidi i nostri particolari, tutte le nostre spedizioni nazionali e internazionali sono sempre espresse e gratuite!

Once the production process is completed and the quality control inspections are performed, each item must be shipped with the utmost care, ensuring safety during transport.
*For this reason, **MPA Technical Devices** provides, for every need, its customised packaging tailored to each item, thus contributing practical storage solutions to the end customer.*
Not only do we manufacture our products rapidly, but we also offer free express domestic and international shipping!

MPA Technical Devices offre una rete di vendita globale e capillare.
Visita il sito **www.mpaitaly.com** per scoprire distributori e venditori ufficiali.

***MPA Technical Devices** offers a comprehensive global sales network.*
Visit the website www.mpaitaly.com to find all our distributors and official sellers.

www.mpaitaly.com

Scan me

MPA

TECHNICAL DEVICES

MPA Technical Device Srl
Strada di Chiano, 7a
50028 Barberino Tavarnelle
(Firenze) Italy
tel +39 055 807 88 21
tel +39 055 807 88 17
fax +39 055 807 89 63
info@mpaitaly.com
www.mpaitaly.com